IMP PUMPS Циркуляционный насос NMT SAN MAX II 65/40 F340

Циркуляционные фланцевые насосы · Артикул 979528071 · Серия NMT MAX

1. Обзор

NMT SAN MAX II 65/40 F340 - высокоэффективный (индекс энергоэффективности EEI≤0,20) циркуляционный насос, предназначенный для систем циркуляции горячей воды и хозяйственно-питьевого водоснабжения. Допускается применение насоса в других гидравлических системах при соблюдении требований к материалам исполнения и рабочим параметрам системы.
Насос оснащен синхронным двигателем с постоянными магнитами, скорость вращения ротора контролируется встроенным преобразователем частоты. Коммуникационные возможности насоса можно обеспечить за счет установки S-модуля.

Основные данные

Присоединительный размер	DN65 PN6/10
Максимальная мощность, Вт	230
Максимальный напор, м	4,22
Максимальная производительность, м3/ч	31,48
Максимальная производительность, л/мин	525
Гарантия, мес	24

2. Гидравлические характеристики

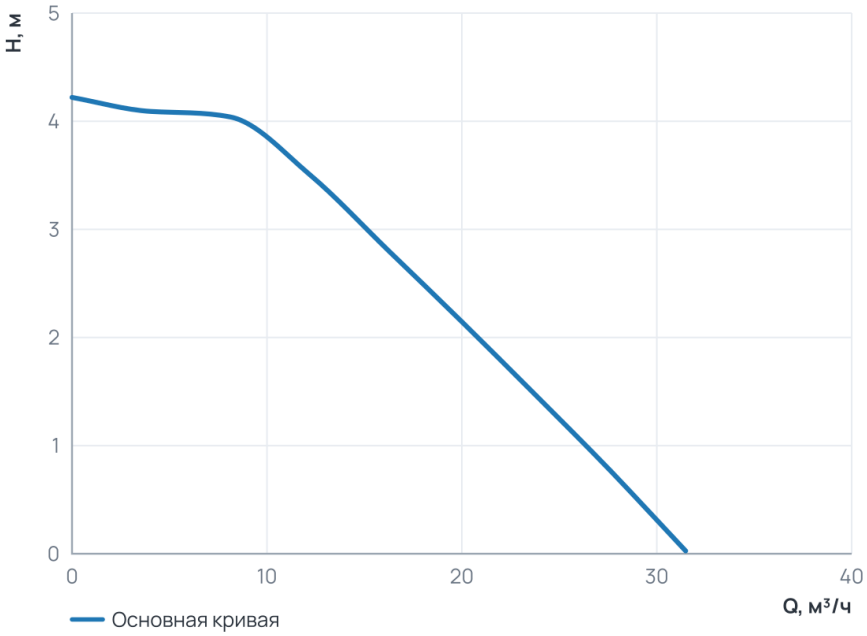

Рабочий диапазон

Подача Q	0 ... 31,5 м³/ч
Напор H	0 ... 4,2 м

3. Технические данные

Общие сведения

Тип	Насос	Серия	NMT MAX
Сдвоенный	Нет	Назначение	Отопление и ГВС
Гарантия, мес	24	Уровень шума, дБ	≤43
Ответные соединения	нет		

Гидравлические данные

Максимальный напор, м	4,22	Максимальное давление в системе, бар	10

Гидравлические данные (продолжение)

Максимальная производительность, м3/ч	31,48	Максимальная производительность, л/мин	525

Перекачиваемая среда

Температура окружающей среды, °C	0...+40	Максимальное содержание этиленгликоля, %	Water VDI 2035
Максимальная температура перекачиваемой жидкости, °C	+2...+65*		

Материалы

Материал вала	AISI 420	Материал корпуса	Нержавеющая сталь
Материал подшипника	Графит	Материал обмотки статора	Медь
Материал рабочего колеса	Пластик PES GF 30		

Монтаж и присоединение

Вес, кг	18,6	Присоединение	Фланцевое
Монтажная длина, мм	340	Присоединительный размер	DN65 PN6/10
Диаметр условного прохода, мм	65		

Электродвигатель

Частота, Гц	50/60	Степень защиты	IP44
Номинальный ток, А	1,1	Обороты макс., об/мин	2300
Параметры электросети	1~230 В, 50/60 Гц	Максимальная мощность, Вт	230
Индекс энергоэффективности EEI	≤ 0,20	Частотное регулирование двигателя	Да

4. Габаритные размеры

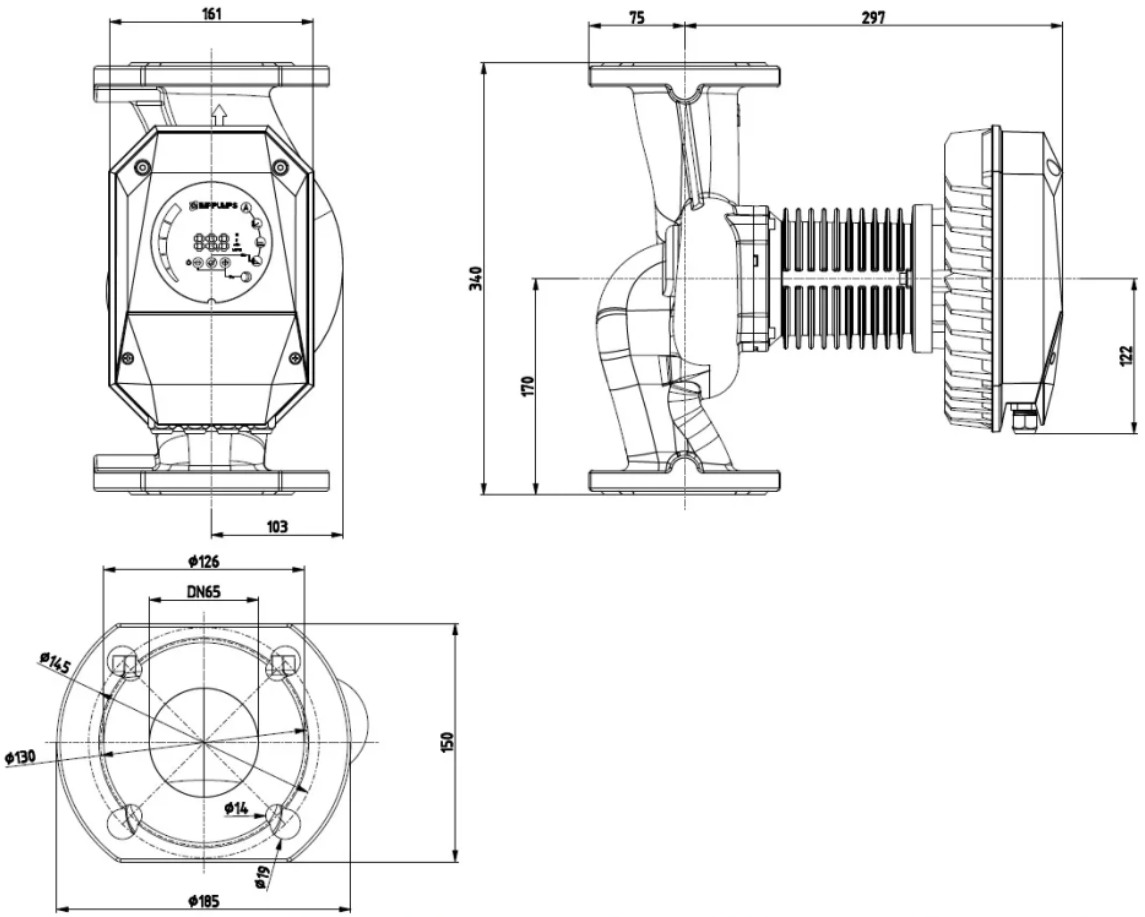

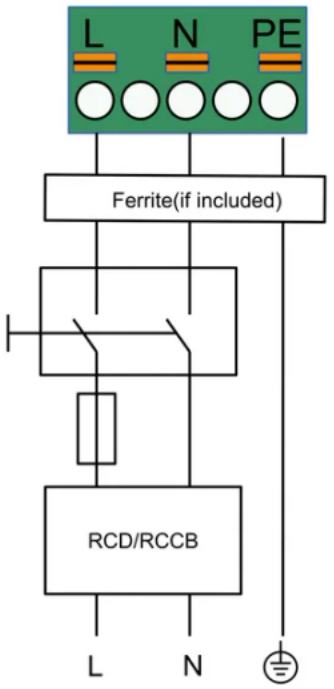

EL_NMT_MAX_II_2025

5. Данные для заказа

Наименование	Циркуляционный насос NMT SAN MAX II 65/40 F340
Артикул	979528071
Производитель (марка)	IMP PUMPS
Серия	NMT MAX
Вид оборудования	Циркуляционные фланцевые насосы
Вес, кг	18,6
Гарантия, мес	24

6. Документация

Инструкции и паспорта

- Руководство по установке и эксплуатации NMT MAX II
- Дополнительные инструкции для NMT MAX II, NMT SMART II (модуль C)

Разрешительные документы

- Сертификат ISO 9001:2015
- Декларация о соответствии RoHS и REACH

Гарантия

- Гарантийное заявление

3D и CAD-модели

- 3D-модель STEP NMT SAN MAX II 65/40 F340
- Чертёж DXF NMT SAN MAX II 65/40 F340
- BIM-модель Revit NMT MAX II

Прочее

- Габаритный чертёж NMT SAN MAX II 65/40 F340

Документы прилагаются к товару — в карточке товара и в архиве документов для тендера.